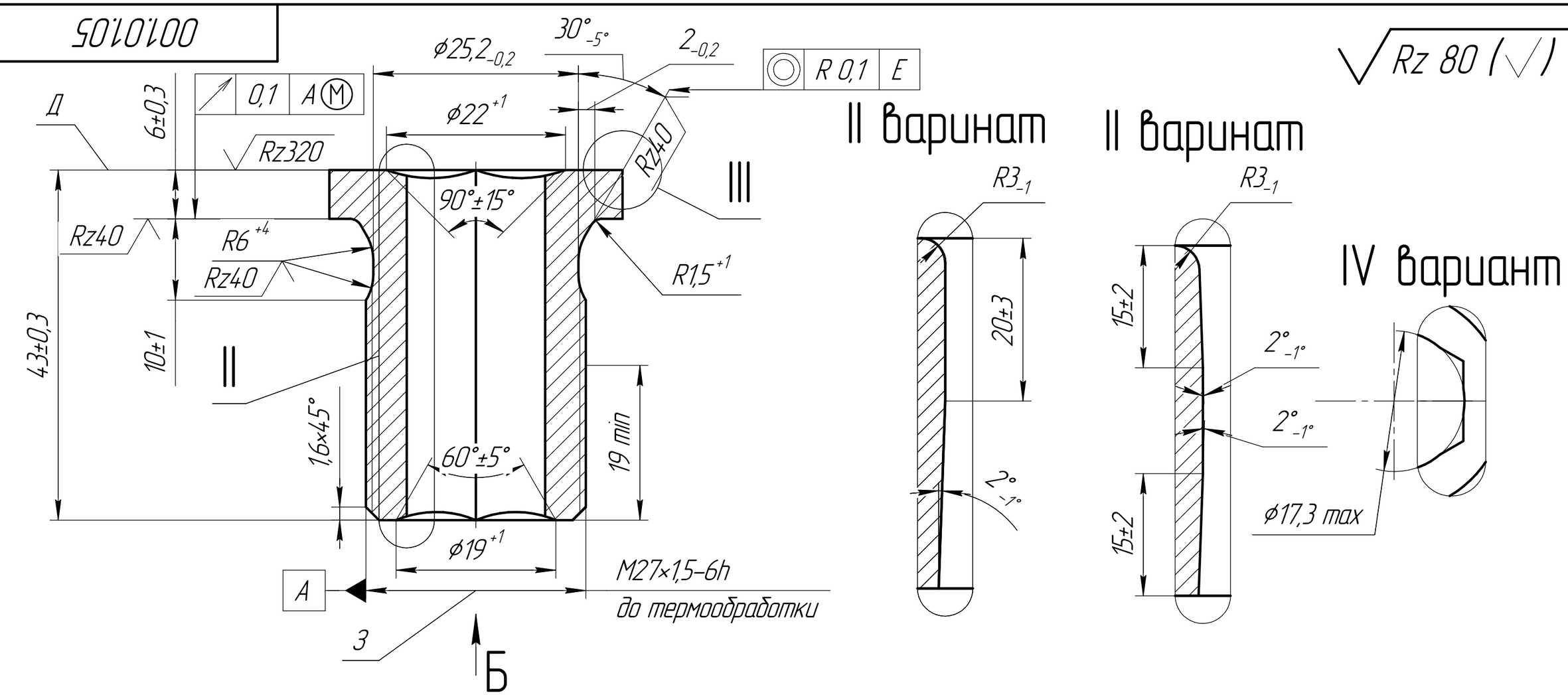

1. НВ 363...444 (ϕ3,2...2,9). Термообработать изотермически. [$\sigma_B \geq$ 1,08 ГПа (110 кгс/мм^2); $\sigma_T \geq$ 0,98 ГПа (100 кгс/мм^2)].
2. На поверхностях Д, Е и Ж допускается чернота.

Изм.	Лист	№ докум.	Подп.	Дата	001.01.05		
Разраб.		Щербакова А.И.			Болт	Лит.	Масса: 0,12 / Масштаб: 2:1
Пров.		Кононов Л.А.				Лист	Листов 1
Т.контр.		Брагин Д.М.			Сталь 38ХС ГОСТ 4543-71		
Нач. ТБ		Мясников М.П.					
Н.контр.		Полякова Е.Н.					
Утв.		Васильев Ю.А.					

Перв. примен. | Справ. № | Подп. и дата | Инв. № дубл. | Взам. инв. № | Подп. и дата | Инв. № подл.

Копировал | Формат А3